UNIPUMP Электродвигатель АИР 56А2 (Ал) IM2081 (0,18 кВт/3000 об/мин), корпус алюминий

Электродвигатели (АИР) · Артикул 83856 · Серия АИР

1. Обзор

Двигатели серии АИР предназначены для привода машин и механизмов общепромышленного назначения. Двигатели имеют типовые технические характеристики, соответствующие требованиям стандартов.
Применяются во многих отраслях промышленности: машиностроении, станкостроении; деревообрабатывающей промышленности; сельском хозяйстве; системах водоснабжения и вентиляции; подъёмниках; транспортёрах и так далее.

Основные данные

Вес, кг	3,45
Степень защиты	IP55
Параметры электросети	3~230/400; 50Гц
Максимальная мощность, Вт	180
Максимальная мощность, кВт	0,18

2. Технические данные

Общие сведения

Серия	АИР	Гарантия, мес	24
Число полюсов	2		

Монтаж и присоединение

Вес, кг	3,45	Длина, мм	200
Высота, мм	240	Ширина, мм	170
Монтажное исполнение	IM2081	Высота оси вращения, мм	56

Электродвигатель

Степень защиты	IP55	Параметры электросети	3~230/400; 50Гц
Максимальная мощность, Вт	180	Максимальная мощность, кВт	0,18

3. Габаритные размеры

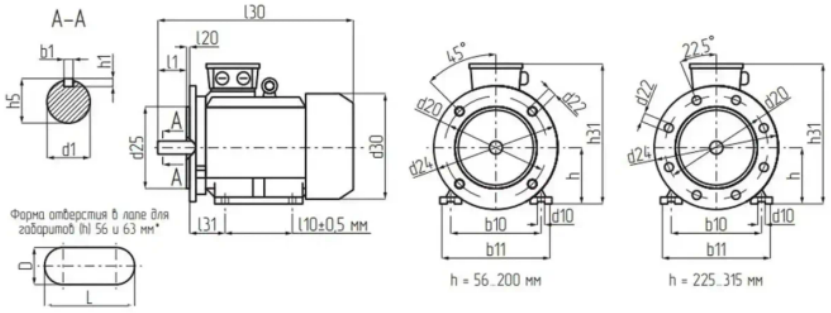

Модель двигателя АИР	Кол-во полюсов	Габаритные размеры, мм				Установочные и присоединительные размеры, мм															
		l30	h31	d30	d24	b10	d10*	b11	l10	l31	l1	d1	b1	h5	h1	h	d20	d25	l20	d22	n
56A	2, 4	216	165	120	140	90	5,8 × 8,3	113	71	36	23	11	4	12,5	4	56	115	95	3	10	4
56B	2, 4	216	165	120	140	90	5,8 × 8,3	113	71	36	23	11	4	12,5	4	56	115	95	3	10	4
63A	2, 4	250	180	136	160	100	5,8 × 8,5	124	80	40	30	14	5	16	5	63	130	110	3,5	10	4
63B	2, 4	250	180	136	160	100	5,8 × 8,5	124	80	40	30	14	5	16	5	63	130	110	3,5	10	4
71A	2, 4, 6	276	195	158	200	112	7	144	90	45	40	19	6	21,5	6	71	165	130	3,5	12	4
71B	2, 4, 6	276	195	158	200	112	7	144	90	45	40	19	6	21,5	6	71	165	130	3,5	12	4
80A	2, 4, 6, 8	314	205	158	200	125	10	160	100	50	50	22	6	24,5	6	80	165	130	3,5	12	4
80B	2, 4, 6, 8	339	205	158	200	125	10	160	100	50	50	22	6	24,5	6	80	165	130	3,5	12	4
90L	2, 4, 6, 8	372	220	176	250	140	10	176	125	56	50	24	8	27	7	90	215	180	4	15	4

4. Данные для заказа

Наименование	Электродвигатель АИР 56А2 (Ал) IM2081 (0,18 кВт/3000 об/мин), корпус алюминий
Артикул	83856
Производитель (марка)	UNIPUMP
Серия	АИР
Вид оборудования	Электродвигатели (АИР)
Вес, кг	3,45
Гарантия, мес	24

5. Документация

Инструкции и паспорта

- Инструкция серия АИР

Разрешительные документы

- Декларация о соответствии АИР

Прочее

- Габаритные размеры

Документы прилагаются к товару — в карточке товара и в архиве документов для тендера.